# 08BS 926

## Самоуплотняющееся кольцо, центрированное 08BS9

Обновлено: 04.27.24

### Характеристики

| | |
|---|---|
| **Модель** | Самоуплотняющаяся прокладка |
| **Дополнение к модели** | с самоцентрированием |
| **Температура макс.** | 110 °C |
| **Температура min.** | -30 °C |
| **Монтаж** | винты и соединительные элементы |
| **Материал** | (1) Нитрильный каучук<br>(2) кадмированная или пассивированная углеродистая сталь |

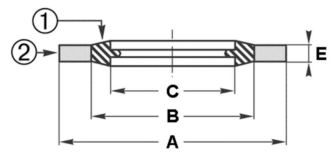


| Toleranz / Tolerance | | | | |
|---|---|---|---|---|
| Baureihe / Range | A | B | C | E |
| 9; 92; 93 | +0,13<br>0 | +/-0,13 | +/-0,13 | +/-0,15 |

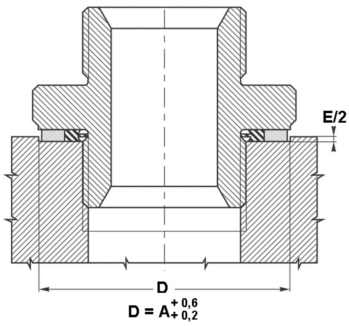


### Информация о продукте

| | | | |
|---|---|---|---|
| **Для резьбы** | G 5/8" | **C** | 23.49 mm |
| **для резьбы** | 7/8 inch | **B** | 24.97 mm |
| **Для резьбы** | - | **A** | 31.75 mm |
| **E** | 2.4 mm | **Давление PB** | 1250 bar |

### Описание

отличная герметичностьмногочисленные возможности применения в статических и динамических областях, перекручивание при вращательных движениях невозможномногочисленные возможности применения в зависимости от производственного материала.предусмотрен для метрической резьбы, резьбы Витворта, цилиндрической резьбы BSP.

Несмотря на тщательную проверку, мы не может исключить ошибки, поэтому
мы не берем на себя ответственность за содержащуюся информаци



© hansa-flex.com.ua